DIGITUS Supporto per doppio monitor, 2x 32", 2x 8 kg

DA-90400
EAN 4016032465348

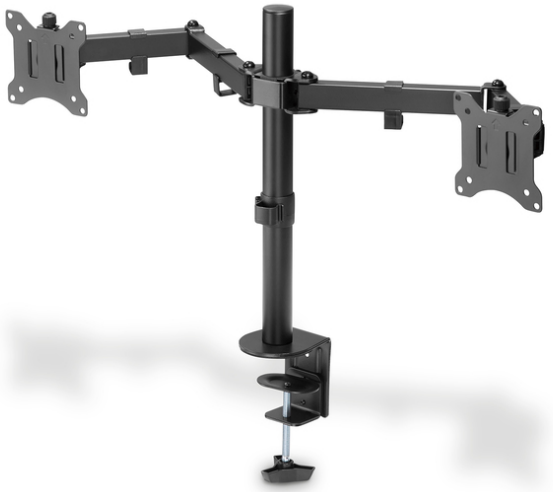

Supporto a morsetto per doppio monitor 15-32", 2x 8 kg (max.), nero

Con il supporto da tavolo per monitor DIGITUS® è possibile fissare comodamente due monitor da 15" a 32" alla scrivania utilizzando un supporto a morsetto. La funzione di sgancio rapido facilita inoltre l'installazione dei monitor. Il supporto VESA viene semplicemente inserito nel supporto corrispondente e fissato in posizione con una vite. È possibile allineare facilmente i monitor in base alle proprie esigenze e orientare, inclinare o ruotare i monitor stessi, ad esempio per i monitor in formato verticale. È inoltre possibile regolare l'altezza fino a 31,5 cm. Inoltre, i cavi dei monitor possono essere instradati in modo ordinato attraverso le guide per cavi in dotazione. Fate qualcosa di buono per voi stessi e per la vostra salute regolando il monitor in modo ottimale per il vostro corpo e la vostra posizione di seduta.

Il supporto da tavolo offre la possibilità di allineare individualmente monitor da 15" a 32". Il monitor può essere orientato, inclinato, ruotato e regolato in altezza. Con funzione di sgancio rapido per una facile installazione.

- Adatto a due monitor di dimensioni comprese tra 15" e 32".
- Carico massimo: 8 kg per supporto VESA
- Funzione di sgancio rapido: facile montaggio dei monitor nel supporto
- Orientabilità del supporto VESA / braccio girevole: 270° (3 cerniere da 90° ciascuna)
- Inclinazione dell'attacco VESA: 90
- Rotazione del supporto VESA: 360°
- Dimensioni VESA supportate: 75 x 75, 100 x 100
- Regolazione massima dell'altezza: 31,5 cm
- Per spessori del piano del tavolo: 10 - 85 mm
- Materiale: acciaio
- Dimensioni: L 89,3 x P 12,7 x H 49,8 cm
- Peso: 3,4 kg
- Colore: nero, opaco

Attributes

- Dimensioni dei monitor: fino a 32"
- Modalità di montaggio: Montaggio con morsetto
- Montaggio VESA: 75x75 mm, 100x100 mm
- Numero di monitor: 2
- Peso monitor (max.): 8 kg

Package contents

- Supporto universale per doppio monitor con supporto a morsetto
- Materiale di montaggio
- Istruzioni di montaggio

Logistics						
	Number (pcs)	Weight (kg)	Depth (cm)	Width (cm)	Height (cm)	cm³
Packaging Unit Carton	4	15.04	30.00	47.00	24.00	33,840.00
Packaging Unit Inside	1	3.76	0.00	0.00	0.00	0.00
Packaging Unit Single	1	3.76	14.00	45.60	11.00	7,022.40
Net single without Packaging	1	3.38	12.70	89.30	49.80	0.00

More images:

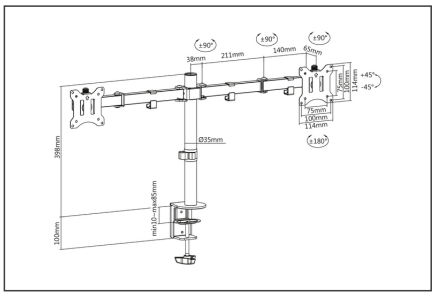

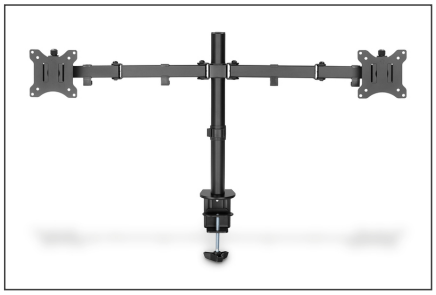

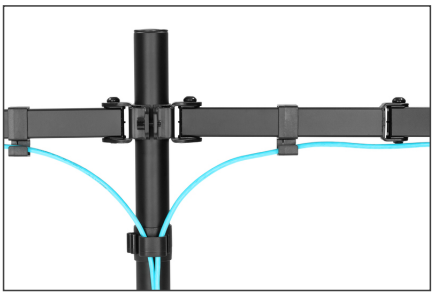

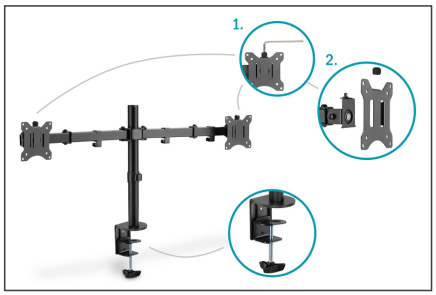

Safety notes

- Prima di iniziare il montaggio e l'installazione, leggere attentamente il manuale. Per qualsiasi domanda sulle istruzioni o sulle avvertenze, rivolgersi al rivenditore locale.
- ATTENZIONE: l'uso di prodotti che superano il peso consentito può causare danni o possibili lesioni.
- Le staffe devono essere montate secondo le istruzioni di installazione. Un'installazione errata può causare danni o lesioni.
- Utilizzare dispositivi di sicurezza e strumenti adeguati. Il prodotto deve essere installato solo da personale specializzato.
- Questo prodotto può essere montato su pareti a telaio, in cemento armato o in pietra.
- Le superfici portanti devono essere in grado di sopportare in modo sicuro l'intero peso degli apparecchi e di tutti i componenti aggiuntivi.
- Utilizzare esclusivamente le viti di installazione in dotazione e NON SERRARE TROPPO LE VITE.
- Questo prodotto contiene parti di piccole dimensioni che possono causare il rischio di soffocamento se ingerite. Tenere queste parti lontano dalla portata dei bambini.
- Utilizzare il prodotto solo in ambienti chiusi. L'uso del prodotto all'aperto può provocare lesioni e danni.
- IMPORTANTE: prima dell'installazione, confrontare tutti i componenti ricevuti con l'elenco dei componenti. Se i componenti sono danneggiati o mancanti, rivolgersi al rivenditore locale per ottenere i pezzi di ricambio.
- MANUTENZIONE: controllare regolarmente la sicurezza e la stabilità della staffa di montaggio (preferibilmente ogni tre mesi).

EU responsible person

EU based economic operator ensuring the product complies with the required regulations.

ASSMANN Electronic GmbH
Auf dem Schüffel 3
Lüdenscheid, Germany
https://www.assmann.com
info@assmann.com