DIGITUS Support d'écran double, 2x 32", 2x 8 kg

DA-90400
EAN 4016032465348

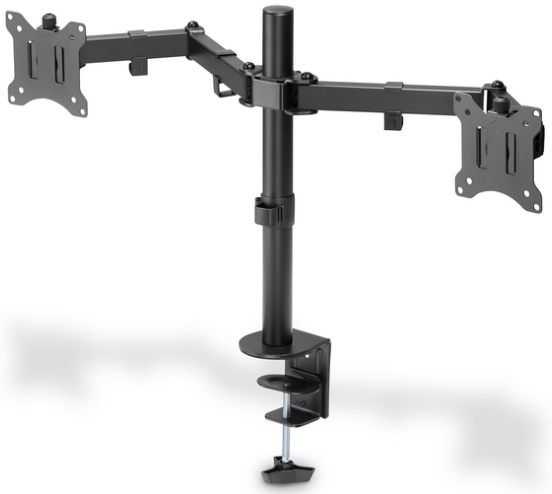

Support de serrage pour moniteur double 15-32", 2x 8 kg (max.), noir

Le support de bureau pour écran DIGITUS® vous permet de fixer facilement deux écrans de 15" à 32" sur votre bureau à l'aide d'un support de serrage. La fonction Quick Release vous facilite en outre l'installation des moniteurs. Le support VESA est tout simplement glissé dans le logement correspondant et fixé à l'aide d'une vis. Sans grand effort, vous orientez les moniteurs selon vos besoins et pouvez faire pivoter celui-ci, l'incliner ou faire pivoter les moniteurs eux-mêmes, par exemple pour les moniteurs en format portrait. En outre, vous pouvez régler la hauteur jusqu'à 31,5 cm. De plus, les câbles des moniteurs peuvent être rangés correctement grâce aux guides de câbles fournis. Faites du bien à votre santé et à vous-même en adaptant le moniteur de manière optimale à votre corps et à votre position assise.

Le support de bureau vous offre la possibilité d'orienter individuellement les écrans de 15" à 32". Il est possible de faire pivoter, d'incliner, de tourner et de régler la hauteur de l'écran. Avec fonction Quick Release pour un montage facile.

- Convient pour deux moniteurs de 15" à 32".
- Charge maximale : 8 kg par support VESA
- Fonction Quick Release : accrochage facile des moniteurs dans le logement
- pivotement du support VESA / bras pivotant : 270° (3 charnières de 90° chacune)
- Inclinaison du support VESA : 90
- Rotation du support VESA : 360
- Dimensions VESA prises en charge : 75 x 75, 100 x 100
- Réglage maximal de la hauteur : 31,5 cm
- Pour épaisseur de plateau : 10 - 85 mm
- Matériau : acier
- Dimensions : L 89,3 x P 12,7 x H 49,8 cm
- poids : 3,4 kg
- Couleur : noir, mat

Attributes

- Fixation VESA: 75 x 75 mm, 100 x 100 mm
- Nombre d'écrans: 2
- Poids de l'écran (max.): 8 kg
- Taille des écrans: jusqu'à 32"
- Type de montage: Pince de fixation

Package contents

- Support universel double pour écran avec fixation par serrage
- Matériel de montage
- Instructions de montage

Logistics						
	Number (pcs)	Weight (kg)	Depth (cm)	Width (cm)	Height (cm)	cm³
Packaging Unit Carton	4	15.04	30.00	47.00	24.00	33,840.00
Packaging Unit Inside	1	3.76	0.00	0.00	0.00	0.00
Packaging Unit Single	1	3.76	14.00	45.60	11.00	7,022.40
Net single without Packaging	1	3.38	12.70	89.30	49.80	0.00

More images:

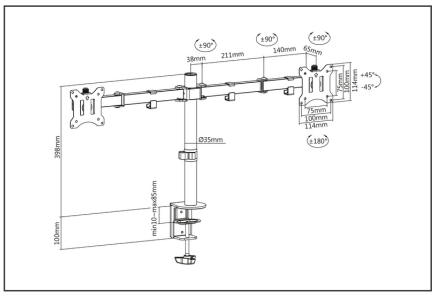

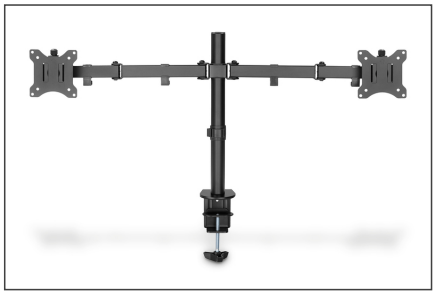

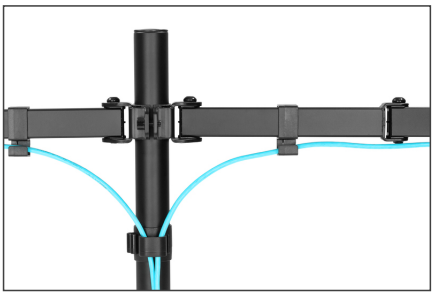

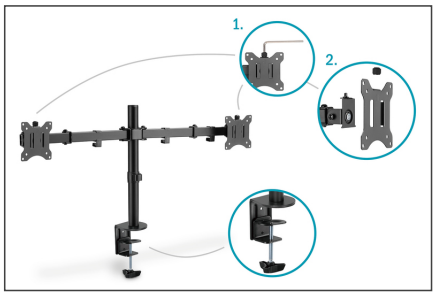

Safety notes

- Veuillez lire l'intégralité du manuel avant de commencer le montage et l'assemblage. Veuillez contacter votre revendeur local pour toute question concernant le manuel ou les avertissements.
- ATTENTION : L'utilisation de produits dépassant le poids autorisé peut entraîner des dommages ou éventuellement des blessures.
- Les supports doivent être fixés conformément aux instructions de montage. Un montage incorrect peut entraîner des dommages ou des blessures.
- Utiliser un équipement de sécurité et des outils appropriés. Le montage du produit ne doit être effectué que par des spécialistes.
- Ce produit peut être monté sur des murs à colombage, des murs en béton massif ou des murs en pierre.
- Les surfaces portantes doivent pouvoir supporter en toute sécurité le poids total des appareils et de tous les composants supplémentaires.
- N'utilisez que les vis de montage fournies et NE VISSEZ PAS TROP SUR LES VIS.
- Ce produit contient de petites pièces qui peuvent provoquer un risque d'étouffement en cas d'ingestion. Tenir ces pièces à l'écart des enfants.
- N'utiliser ce produit qu'à l'intérieur. L'utilisation du produit à l'extérieur peut entraîner des blessures et des dommages.
- IMPORTANT : Avant le montage, veuillez comparer tous les composants reçus avec la liste des composants. En cas de tables endommagées ou manquantes, demander des pièces de rechange au revendeur local.
- ENTRETIEN : vérifier régulièrement la sécurité et la stabilité de la pince de fixation (de préférence tous les trois mois).

EU responsible person

EU based economic operator ensuring the product complies with the required regulations.

ASSMANN Electronic GmbH
Auf dem Schüffel 3
Lüdenscheid, Germany
https://www.assmann.com
info@assmann.com