DIGITUS Postazione di lavoro (monitor, tastiera, mouse) Montaggio a parete

DA-90354
EAN 4016032383161

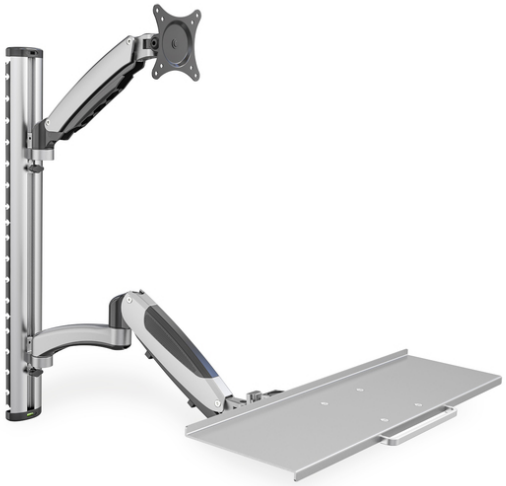

Monitor & Keyboard mount for LCD/LED max. load 8kg, VESA 100x100

Installazione a muro universale per montare monitor e tastiera con regolazione flessibile dell'altezza di lavoro. Impostate un posto di lavoro che può essere utilizzato da più persone con due movimenti veloci nonostante le differenze delle dimensioni del corpo sull'altezza di lavoro. Al momento della scelta del montaggio si prega di prestare attenzione alle dimensioni VESA e al peso del monitor per garantire la compatibilità.

Staffa universale per l'installazione del monitor e della tastiera alla parete con regolazione flessibile dell'altezza

- Gestione del cavo integrata
- Compatibile con gli standard VESA 75 x 75 e 100 x 100 mm
- Fino a un carico massimo di 6 Kg per braccio
- Peso: 4,2kg
- Dimensioni: 700 x 700 x 520 mm

Attributes

- Stile: Postazione di lavoro PC

Package contents

- Installazione a parete
- Viti per il montaggio del monitor
- Istruzioni per l'uso

Logistics						
	Number (pcs)	Weight (kg)	Depth (cm)	Width (cm)	Height (cm)	cm³
Packaging Unit Carton	2	12.66	78.00	25.50	23.00	45,747.00
Packaging Unit Inside	1	6.33	76.50	23.00	10.00	17,595.00
Packaging Unit Single	1	6.33	76.50	23.00	10.00	17,595.00
Net single without Packaging	1	4.82	83.40	73.00	60.00	0.00

More images:

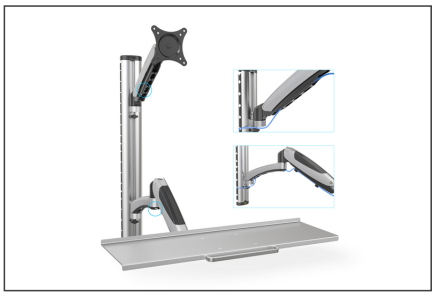

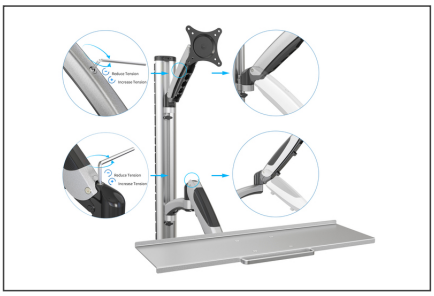

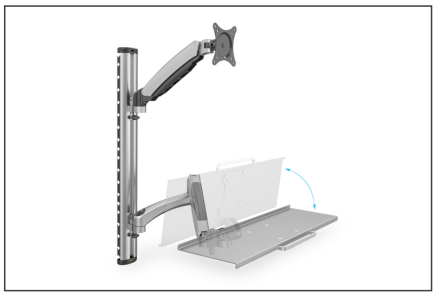

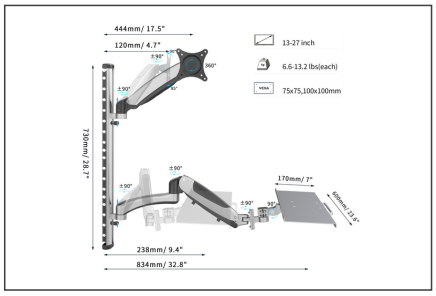

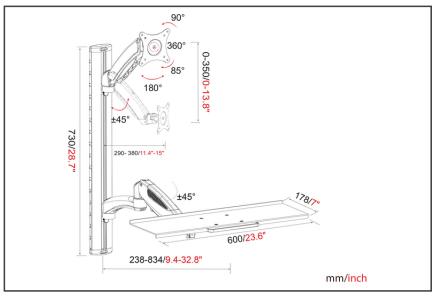

Safety notes

- Prima di iniziare il montaggio e l'installazione, leggere attentamente il manuale. Per qualsiasi domanda sulle istruzioni o sulle avvertenze, rivolgersi al rivenditore locale.
- ATTENZIONE: l'uso di prodotti che superano il peso consentito può causare danni o possibili lesioni.
- Le staffe devono essere montate secondo le istruzioni di installazione. Un'installazione errata può causare danni o lesioni.
- Utilizzare dispositivi di sicurezza e strumenti adeguati. Il prodotto deve essere installato solo da specialisti.
- Le superfici portanti devono essere in grado di sopportare in modo sicuro l'intero peso degli apparecchi e di tutti i componenti aggiuntivi.
- Utilizzare esclusivamente le viti di installazione in dotazione e NON SERRARE TROPPO LE VITE.
- Questo prodotto contiene parti di piccole dimensioni che possono causare il rischio di soffocamento se ingerite. Tenere queste parti lontano dalla portata dei bambini.
- Utilizzare il prodotto solo in ambienti chiusi. L'uso del prodotto all'aperto può provocare lesioni e danni.
- IMPORTANTE: prima dell'installazione, confrontare tutti i componenti ricevuti con l'elenco dei componenti. Se i componenti sono danneggiati o mancanti, rivolgersi al rivenditore locale per ottenere i pezzi di ricambio.

EU responsible person

EU based economic operator ensuring the product complies with the required regulations.

ASSMANN Electronic GmbH
Auf dem Schüffel 3
Lüdenscheid, Germany
https://www.assmann.com
info@assmann.com